TRUMBULL

INDICATEURS DE POSITION DE VALVE

ÉLIMINE LES TIGES DE VALVE CASSÉES

EN RAISON D'UNE OUVERTURE OU D'UNE FERMETURE EXCESSIVE

Trumbull Manufacturing
Téléphone : (+1) 330 270 7888 | 3850 Hendricks Road
Télécopieur : (+1) 330 392 0756 | Youngstown, Ohio 44515, États-Unis
www.trumbull-mfg.com

INDICATEURS DE POSITION DE VALVE

INSTALLATIONS ENTERRÉES - TIGES D'ALLONGE CARRÉES DE 3,17 cm

- Élimine les tiges de valve cassées en raison d'une ouverture ou d'une fermeture excessive
- Réglable sur le terrain pour un nombre quelconque de tours dans la plage de chaque modèle
- Construit à base de polymère Dupont Delrin robuste et non corrosif, offrant une résistance antichoc même dans les climats froids
- Des joints toriques doubles protègent de l'eau et de la saleté; testés par un organisme tiers à plus de 1 million de tours
- Livré avec du matériel en acier inoxydable
- Également disponible pour une utilisation en surface dans le sol ou avec des supports muraux (voir pages 8 à 11)

INSTRUCTIONS POUR LES COMMANDES

1. Indiquez la direction d'ouverture (ouverture à gauche ou ouverture à droite)
2. Modèle requis (offert en 57, 275 ou 870 tours)

		Ouverture à gauche	Ouverture à droite
Numéro de modèle	Nombre de tours	Référence Trumbull	Référence Trumbull
57T	0 - 57	367-9394	367-9393
275T	0 - 275	367-9396	367-9395
870T	0 - 870	367-9400	367-9399

3. Tige d'allonge requise (3,2 cm, carrée)
   a. Longueur requise (fournissez la dimension « A » sur l'illustration qui figure à droite de la page 3)
   b. En acier ordinaire ou en acier inoxydable
   c. Tuyau ou barre pleine
4. Bouclier de protection contre les débris **Pièce nº 367-9415** recommandée pour les installations enterrées

Trumbull Manufacturing
Téléphone : (+1) 330 270 7888
Télécopieur : (+1) 330 392 0756
3850 Hendricks Road
Youngstown, Ohio 44515, États-Unis
www.trumbull-mfg.com

Vue Éclatée

Tige d'allonge carrée pour les installations enterrées

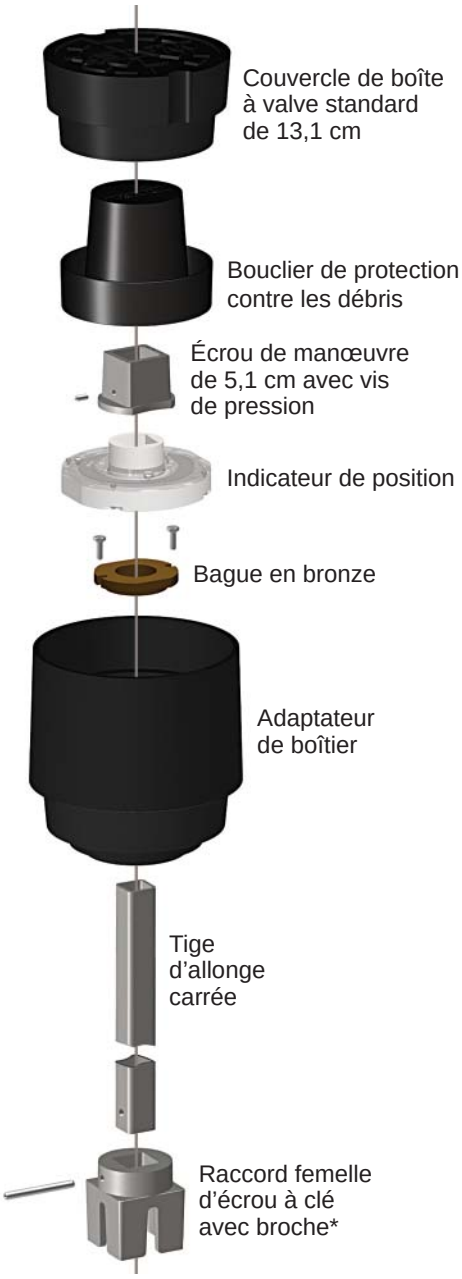

TIGE D'ALLONGE CARRÉE

Remarque Sur Le Produit

* Le raccord femelle d'écrou à clé est normalement livré broché à la tige.

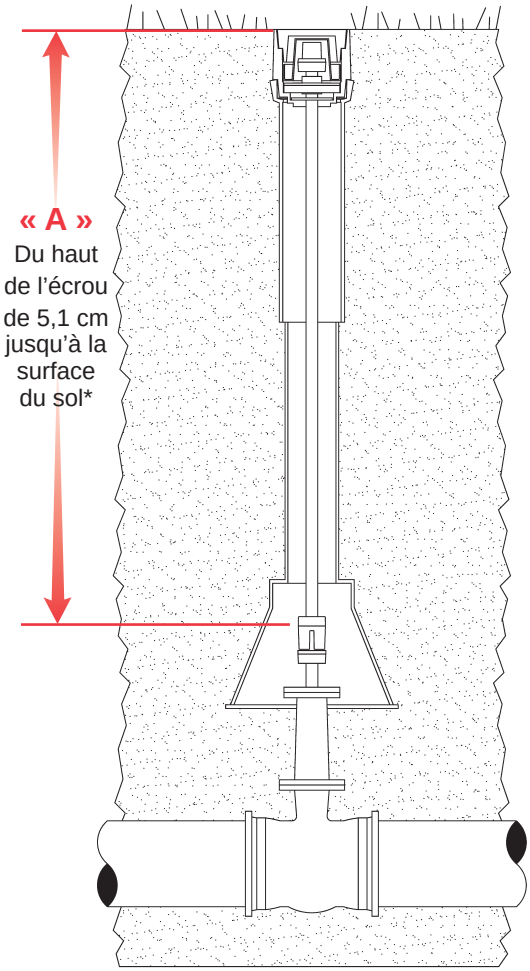

* La dimension du haut de l'écrou de la valve de 5,1 cm jusqu'au niveau du sol permet de déterminer la longueur de la tige d'allonge, selon les instructions pour les commandes à la page 2.

Valeurs Nominales De Couple De La Tige D'allonge

Tiges d'allonge prévues pour un couple minimum de 406 Nm. Pour une capacité de serrage supérieure, communiquez avec Trumbull.

Des vidéos et des instructions d'installation sont offertes en ligne :
www.youtube.com/user/trumbullmfg

Trumbull Manufacturing
Téléphone : (+1) 330 270 7888 | 3850 Hendricks Road
Télécopieur : (+1) 330 392 0756 | Youngstown, Ohio 44515, États-Unis
www.trumbull-mfg.com

INDICATEURS DE POSITION DE VALVE

INSTALLATIONS ENTERRÉES - TIGES D'ALLONGE TÉLESCOPIQUES

- Éliminent les tiges de valve cassées en raison d'une ouverture ou d'une fermeture excessive
- Réglable sur le terrain pour un nombre quelconque de tours dans la plage de chaque modèle
- Construit à base de polymère Dupont Delrin robuste et non corrosif, offrant une résistance antichoc même dans les climats froids
- Des joints toriques doubles protègent de l'eau et de la saleté; testés par un organisme tiers à plus de 1 million de tours
- Livré avec du matériel en acier inoxydable
- Également disponible pour une utilisation en surface dans le sol ou avec des supports muraux (voir pages 8 à 11)
- La tige télescopique élimine le besoin de mesure précise des tiges d'allonge sur le terrain et prend en compte le mouvement du sol causé par le gel et le dégel

INSTRUCTIONS POUR LES COMMANDES

1. Indiquez la direction d'ouverture (ouverture à gauche ou ouverture à droite)
2. Modèle requis (offert en 57, 275 ou 870 tours)

Numéro de modèle	Nombre de tours	Ouverture à gauche — Référence Trumbull	Ouverture à droite — Référence Trumbull
57T	0 - 57	367-9394	367-9393
275T	0 - 275	367-9396	367-9395
870T	0 - 870	367-9400	367-9399

3. Tige d'allonge requise (télescopique)
   a. Longueur requise (fournissez la dimension « A » sur l'illustration qui figure à droite de la page 5)
   b. En acier ordinaire ou en acier inoxydable
4. Bouclier de protection contre les débris **Pièce nº 367-9415** recommandée pour les installations enterrées

Trumbull Manufacturing
Téléphone : (+1) 330 270 7888
Télécopieur : (+1) 330 392 0756
3850 Hendricks Road
Youngstown, Ohio 44515, États-Unis
www.trumbull-mfg.com

Vue Éclatée

Tige d'allonge télescopique pour les installations enterrées

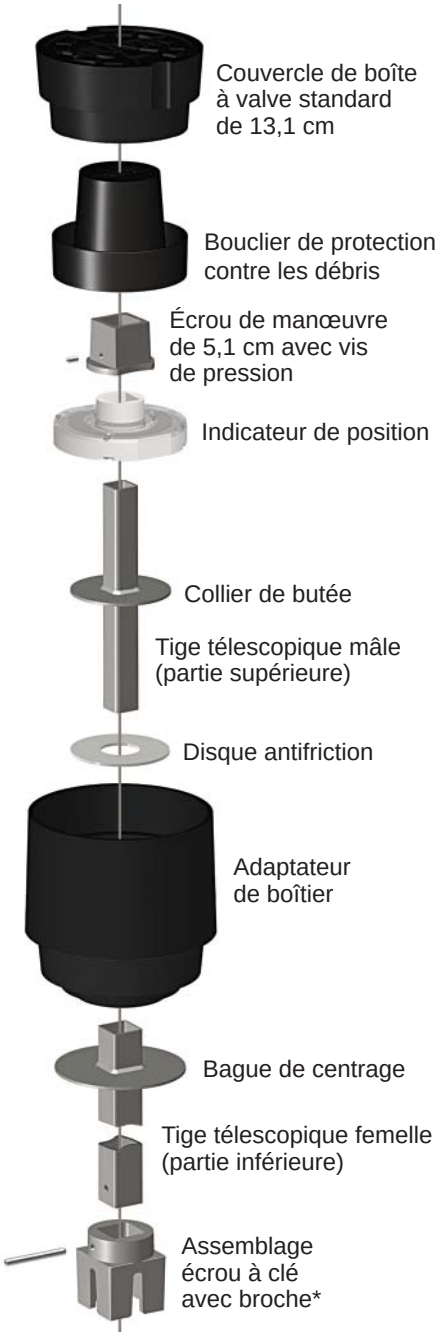

TIGE D'ALLONGE TÉLESCOPIQUE

Remarque Sur Le Produit

* Le raccord femelle d'écrou à clé est normalement livré broché à la tige.

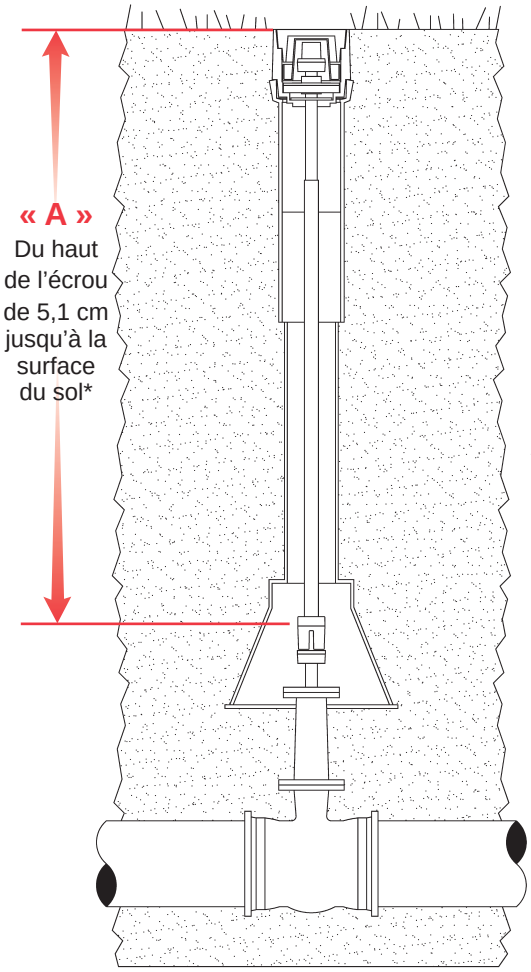

* La dimension du haut de l'écrou de la valve de 5,1 cm jusqu'au niveau du sol permet de déterminer la longueur de la tige d'allonge, selon les instructions pour les commandes à la page 4.

Valeurs De Couple Et Plages De Réglage De La Tige D'allonge

Pour les tiges d'allonge télescopiques

Plage de la dimension « A »		Tiges d'allonge télescopiques carrées		
Minimum	Maximum	Longueur de la partie supérieure de 3,2 cm	Longueur de la partie inférieure de 3,8 cm	Couple en pi/lb
91,4 cm	137,2 cm	76,2 cm	76,2 cm	406 Nm
137,2 cm	182,9 cm	76,2 cm	121,9 cm	406 Nm
182,9 cm	228,6 cm	76,2 cm	167,6 cm	406 Nm
228,6 cm	274,3 cm	76,2 cm	213,3 cm	406 Nm
274,3 cm	320 cm	76,2 cm	259,1 cm	406 Nm

D'autres gammes de tiges sont offertes sur demande.

Des vidéos et des instructions d'installation sont offertes en ligne : *www.youtube.com/user/trumbullmfg*

Trumbull Manufacturing
Téléphone : (+1) 330 270 7888 | 3850 Hendricks Road
Télécopieur : (+1) 330 392 0756 | Youngstown, Ohio 44515, États-Unis
www.trumbull-mfg.com

INDICATEURS DE POSITION DE VALVE

INSTALLATIONS ENTERRÉES - TIGES D'ALLONGE RONDES

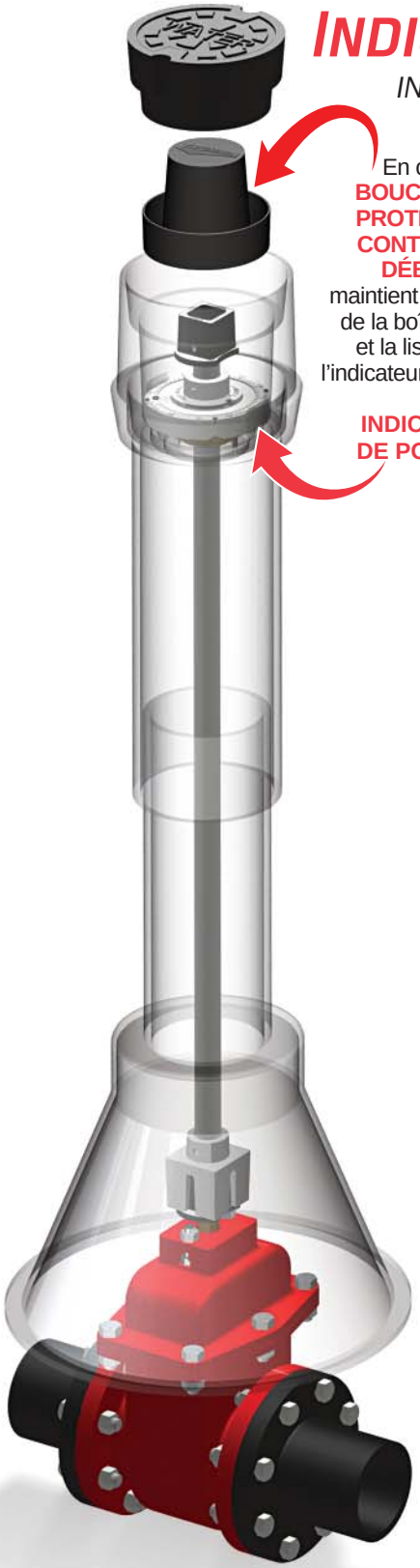

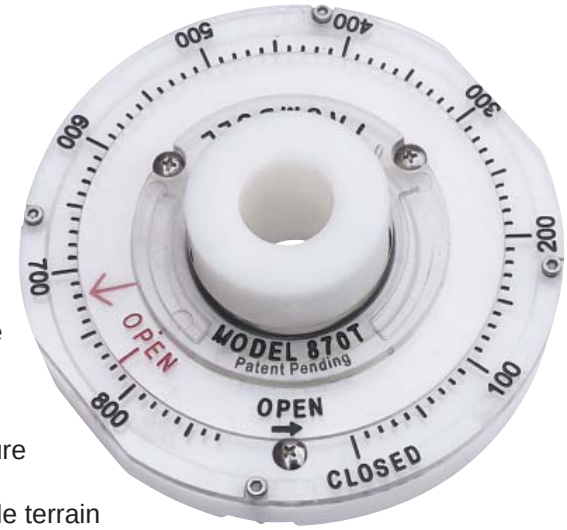

- Éliminent les tiges de valve cassées en raison d'une ouverture ou d'une fermeture excessive
- Réglable sur le terrain pour un nombre quelconque de tours dans la plage de chaque modèle
- Construit à base de polymère Dupont Delrin robuste et non corrosif, offrant une résistance antichoc même dans les climats froids
- Des joints toriques doubles protègent de l'eau et de la saleté; testés par un organisme tiers à plus de 1 million de tours
- Livré avec du matériel en acier inoxydable
- Également disponible pour une utilisation en surface dans le sol ou avec des supports muraux (voir pages 8 à 11)

INSTRUCTIONS POUR LES COMMANDES

1. Indiquez la direction d'ouverture (ouverture à gauche ou ouverture à droite)
2. Modèle requis (offert en 57, 275 ou 870 tours)

		Ouverture à gauche	Ouverture à droite
Numéro de modèle	Nombre de tours	Référence Trumbull	Référence Trumbull
57T	0 - 57	367-9404	367-9403
275T	0 - 275	367-9406	367-9405
870T	0 - 870	367-9410	367-9409

3. Tige d'allonge requise (ronde)
   a. Longueur requise (fournissez la dimension « A » sur l'illustration qui figure à droite de la page 7)
   b. Diamètre extérieur requis (diamètre extérieur maximum de 4,4 cm)
   c. En acier ordinaire ou en acier inoxydable
4. Bouclier de protection contre les débris **Pièce nº 367-9415** recommandée pour les installations enterrées

Trumbull Manufacturing
Téléphone : (+1) 330 270 7888
Télécopieur : (+1) 330 392 0756
3850 Hendricks Road
Youngstown, Ohio 44515, États-Unis
www.trumbull-mfg.com

VUE ÉCLATÉE

Tiges d'allonge rondes pour installations enterrées

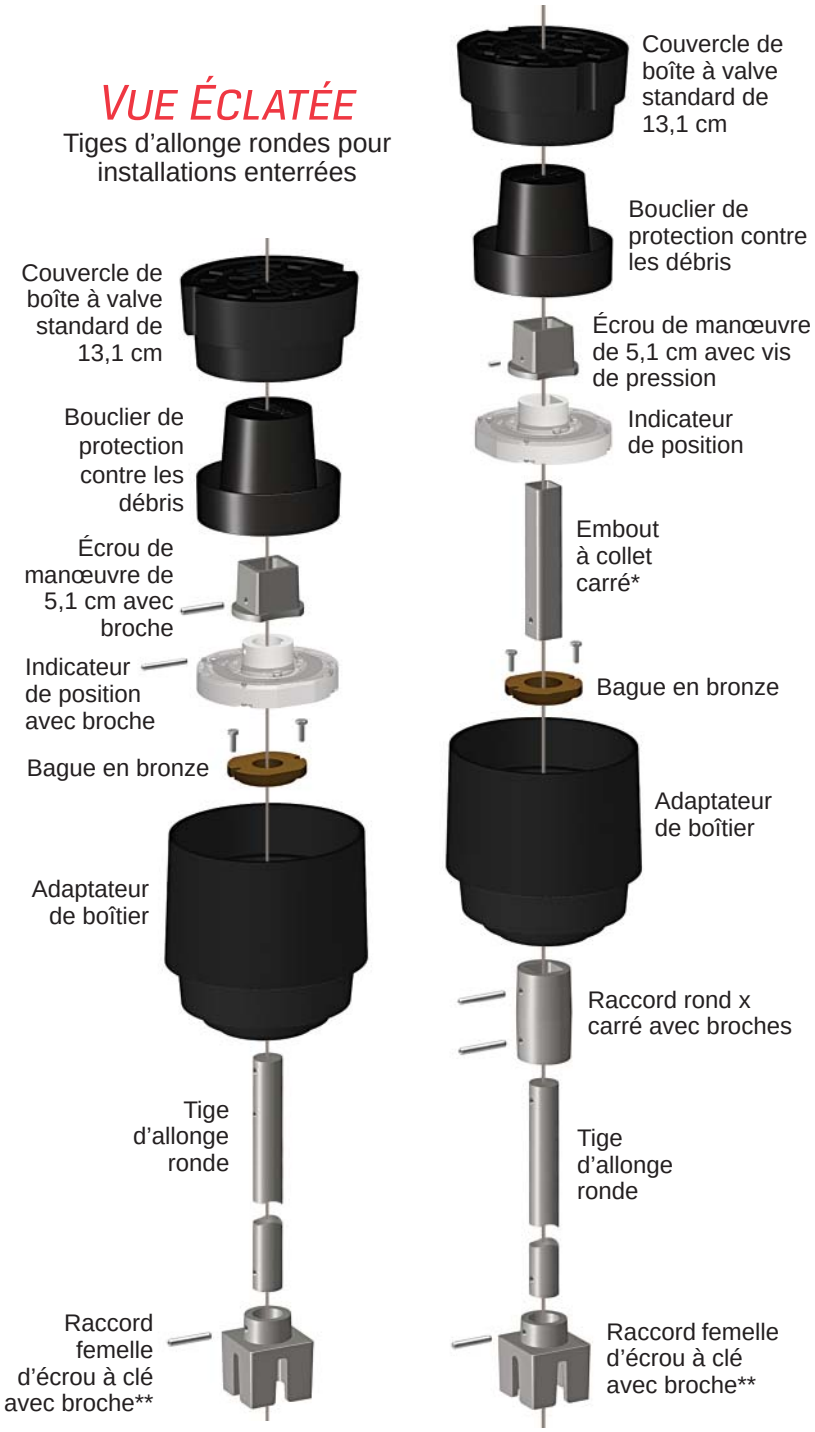

TIGE D'ALLONGE RONDE ou **TIGE D'ALLONGE RONDE** avec embout à collet carré*

REMARQUES SUR LE PRODUIT

* L'utilisation d'un arbre de liaison carré élimine le perçage sur le terrain et l'installation de broches à l'intérieur de l'adaptateur du boîtier.

** Le raccord femelle d'écrou à clé est normalement livré broché à la tige.

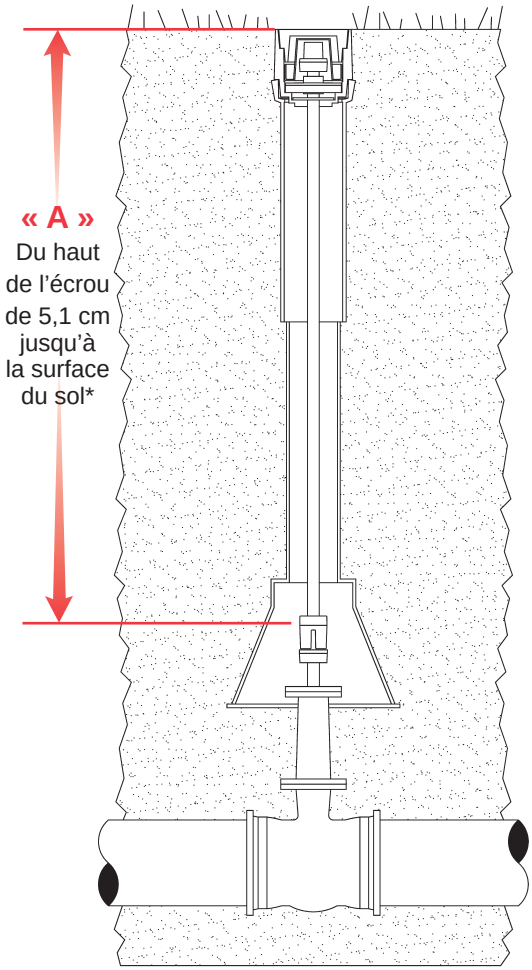

* La dimension du haut de l'écrou de la valve de 5,1 cm jusqu'au niveau du sol permet de déterminer la longueur de la tige d'allonge, selon les instructions pour les commandes à la page 6.

Voir page G-4 pour les valeurs de couple de serrage.

Des vidéos et des instructions d'installation sont offertes en ligne :
www.youtube.com/user/trumbullmfg

Trumbull Manufacturing
Téléphone : (+1) 330 270 7888 | 3850 Hendricks Road
Télécopieur : (+1) 330 392 0756 | Youngstown, Ohio 44515, États-Unis
www.trumbull-mfg.com

INDICATEURS DE POSITION DE VALVE

INSTALLATION DANS LE **SOL**

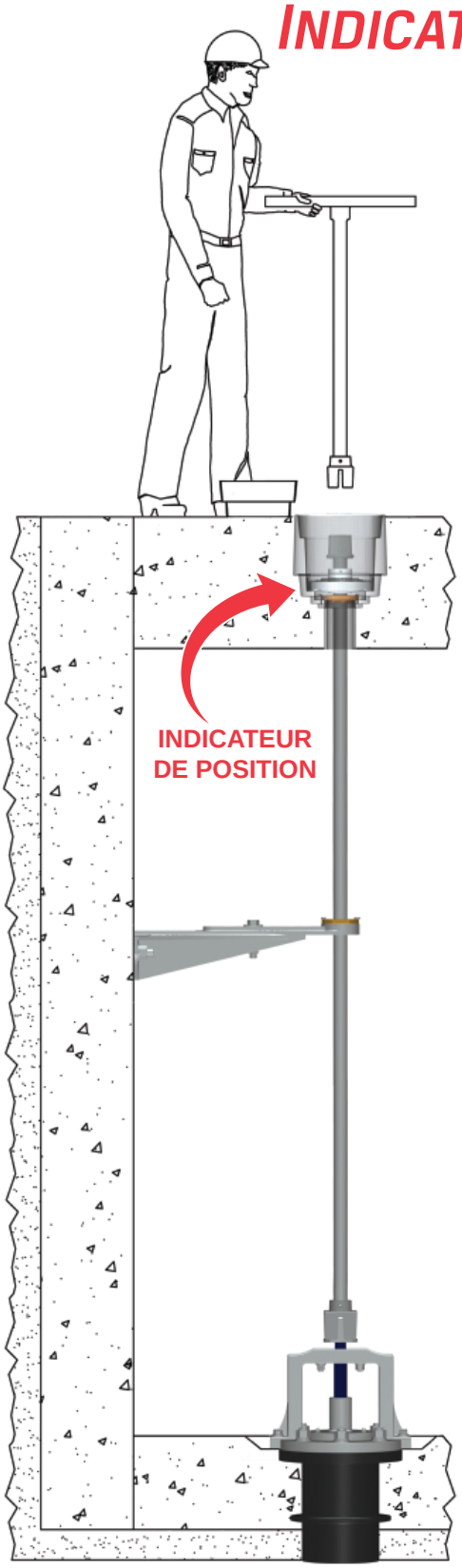

- Éliminent les tiges de valve cassées en raison d'une ouverture ou d'une fermeture excessive
- Réglable sur le terrain pour un nombre quelconque de tours dans la plage de chaque modèle
- Construit à base de polymère Dupont Delrin robuste et non corrosif, offrant une résistance antichoc même dans les climats froids
- Des joints toriques doubles protègent de l'eau et de la saleté; testés par un organisme tiers à plus de 1 million de tours
- Livré avec du matériel en acier inoxydable
- Également offert avec support mural pour la fixation aux parois du réservoir (pages 10 à 11) et dans les boîtes à valve pour les installations enterrées (pages 2 à 7)

INSTRUCTIONS POUR LES COMMANDES

1. Indiquez la direction d'ouverture (ouverture à gauche ou ouverture à droite)
2. Modèle requis (offert en 57, 275 ou 870 tours, illustré ci-dessous)
3. Tige d'allonge requise
   a. Longueur requise
   b. Ronde (diamètre extérieur maximum de 4,4 cm), carrée de 3,2 cm ou tige ronde x carrée (voir page 9 pour plus de détails)
   c. En acier ordinaire ou en acier inoxydable

	TIGE D'ALLONGE CARRÉE		TIGE D'ALLONGE RONDE	
	Ouverture à gauche	Ouverture à droite	Ouverture à gauche	Ouverture à droite
Numéro de modèle	Référence Trumbull	Référence Trumbull	Référence Trumbull	Référence Trumbull
57T	367-9394	367-9393	367-9404	367-9403
275T	367-9396	367-9395	367-9406	367-9405
870T	367-9400	367-9399	367-9410	367-9409

Trumbull Manufacturing
Téléphone : (+1) 330 270 7888
Télécopieur : (+1) 330 392 0756
3850 Hendricks Road
Youngstown, Ohio 44515, États-Unis
www.trumbull-mfg.com

VUE ÉCLATÉE

Installation de la tige d'allonge dans le sol

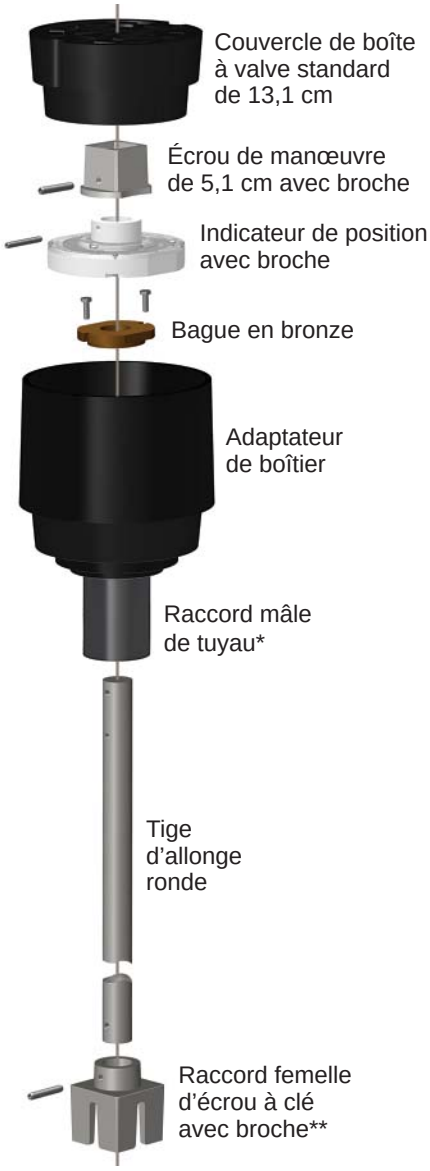

TIGE D'ALLONGE RONDE

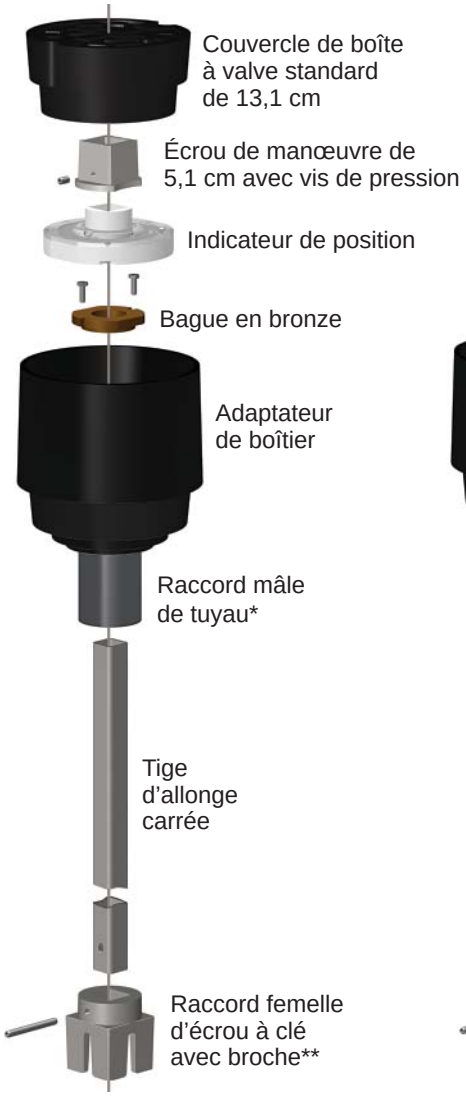

TIGE D'ALLONGE CARRÉE***

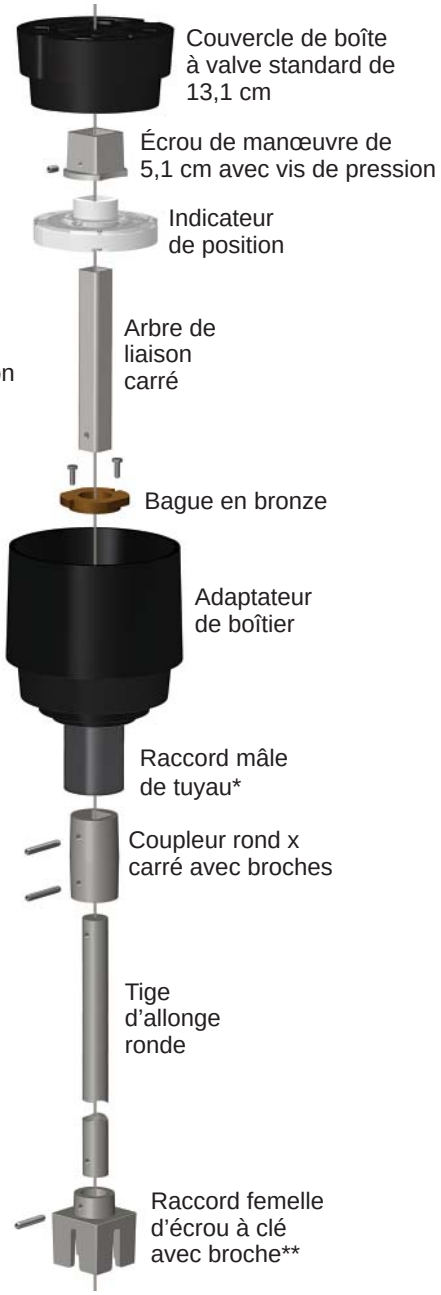

TIGE D'ALLONGE RONDE***
avec arbre de liaison carré

REMARQUES SUR LE PRODUIT

* Utilisez un raccord de tuyau d'une longueur de 1,6 cm supérieure à l'augmentation de l'épaisseur de la dalle de plancher requise, dans la mesure où le filetage taraudé est de 1,6 cm de profondeur.

** Le raccord femelle d'écrou à clé est normalement livré broché à la tige.

*** L'utilisation d'une tige d'allonge carrée ou d'une tige d'allonge ronde avec un arbre de liaison carré élimine le perçage sur le terrain et l'installation de broches à l'intérieur de la boîte de sol.

Trumbull Manufacturing
Téléphone : (+1) 330 270 7888 | 3850 Hendricks Road
Télécopieur : (+1) 330 392 0756 | Youngstown, Ohio 44515, États-Unis
www.trumbull-mfg.com

Indicateurs De Position De Valve

INSTALLATION AVEC Support Mural

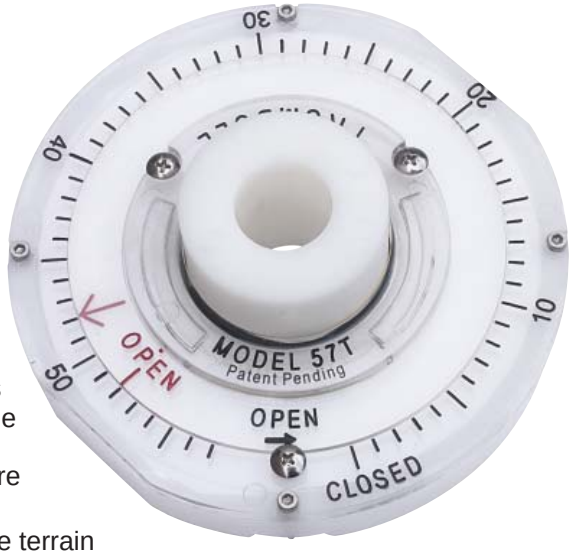

- Éliminent les tiges de valve cassées en raison d'une ouverture ou d'une fermeture excessive
- Réglable sur le terrain pour un nombre quelconque de tours dans la plage de chaque modèle
- Construit à base de polymère Dupont Delrin robuste et non corrosif, offrant une résistance antichoc même dans les climats froids
- Des joints toriques doubles protègent de l'eau et de la saleté; testés par un organisme tiers à plus de 1 million de tours
- Livré avec du matériel en acier inoxydable
- Également offert pour une utilisation dans le sol (pages 8 à 9) et dans des boîtes à valve pour les installations enterrées (pages 2 à 7)

Instructions Pour Les Commandes

1. Indiquez la direction d'ouverture (ouverture à gauche ou ouverture à droite)
2. Modèle requis (offert en 57, 275 ou 870 tours)
3. Tige d'allonge requise
   a. Longueur requise
   b. Ronde (diamètre extérieur maximum de 4,4 cm), voir page suivante pour plus de détails
   c. En acier ordinaire ou en acier inoxydable

		Ouverture à gauche	Ouverture à droite
Numéro de modèle	Nombre de tours	Référence Trumbull	Référence Trumbull
57T	0 - 57	367-9404	367-9403
275T	0 - 275	367-9406	367-9405
870T	0 - 870	367-9410	367-9409

Trumbull Manufacturing
Téléphone : (+1) 330 270 7888
Télécopieur : (+1) 330 392 0756
3850 Hendricks Road
Youngstown, Ohio 44515, États-Unis
www.trumbull-mfg.com

VUE ÉCLATÉE

Installation de tiges d'allonge rondes avec support mural

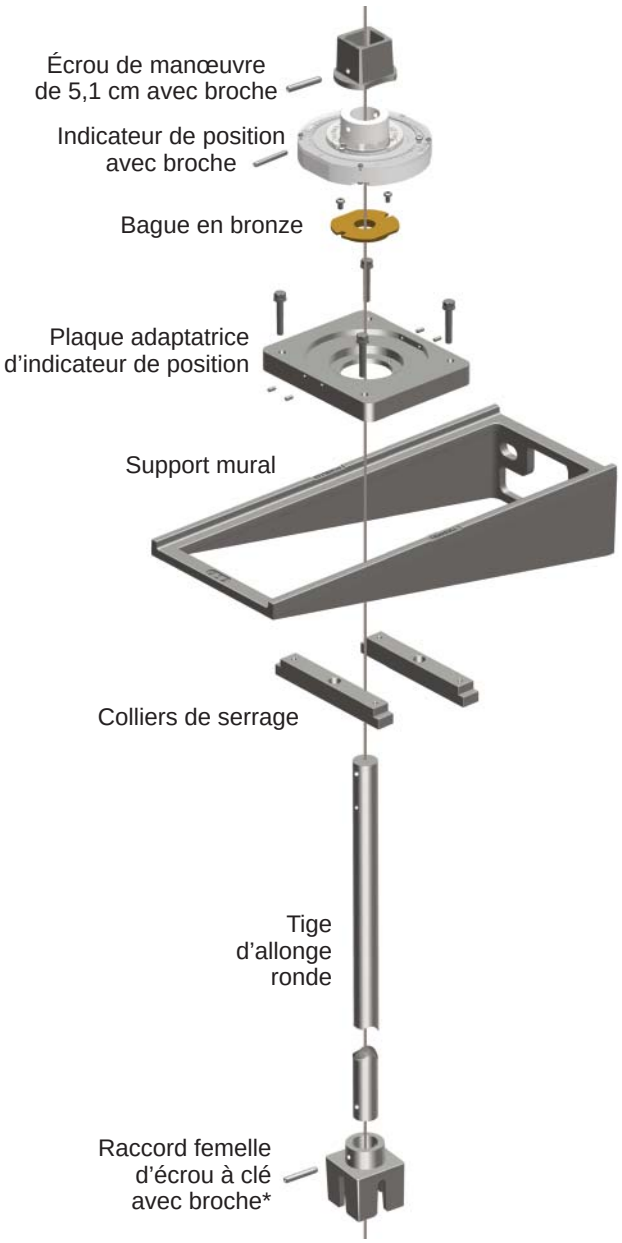

TIGE D'ALLONGE RONDE
avec écrou de manœuvre de 5,1 cm

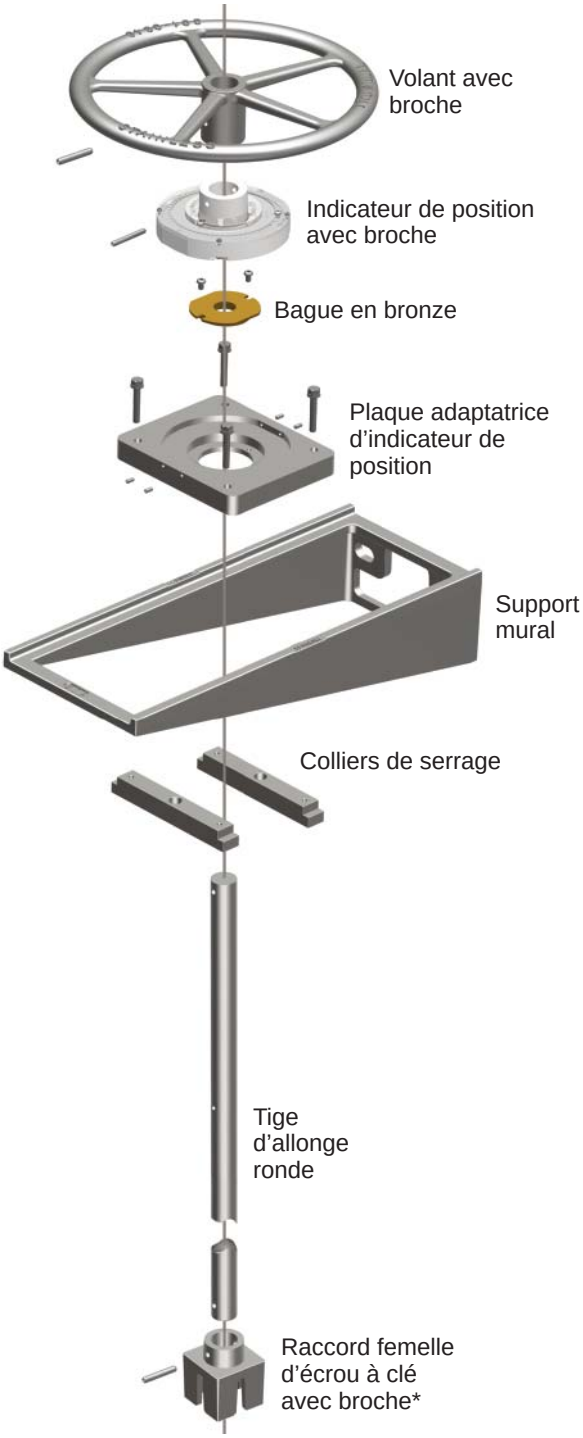

TIGE D'ALLONGE RONDE
avec volant

REMARQUE SUR LE PRODUIT

* Le raccord femelle d'écrou à clé est normalement livré broché à la tige.

INDICATEURS DE POSITION DE VALVE

POUR BOÎTIERS D'ENGRENAGES

Illustrations des indicateurs de position Trumbull montés au boîtier d'engrenages coniques.
Idéaux lorsque les actionneurs d'engrenages coniques ne sont pas dotés d'un indicateur de position.
Généralement utilisés sur les vannes à tige fixe.

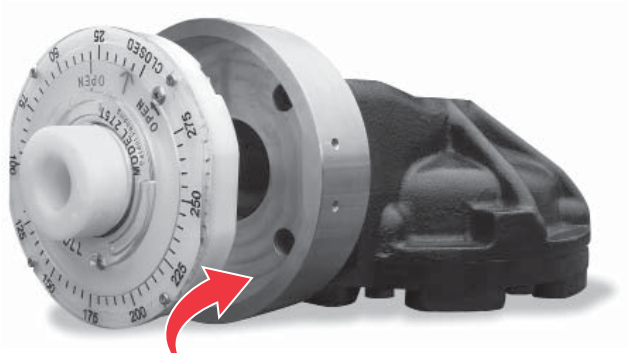

Adaptateur sur mesure pour le boîtier d'engrenages; dessin ou échantillon requis

L'indicateur de position est broché à la tige et verrouillé à l'aide de vis de réglage

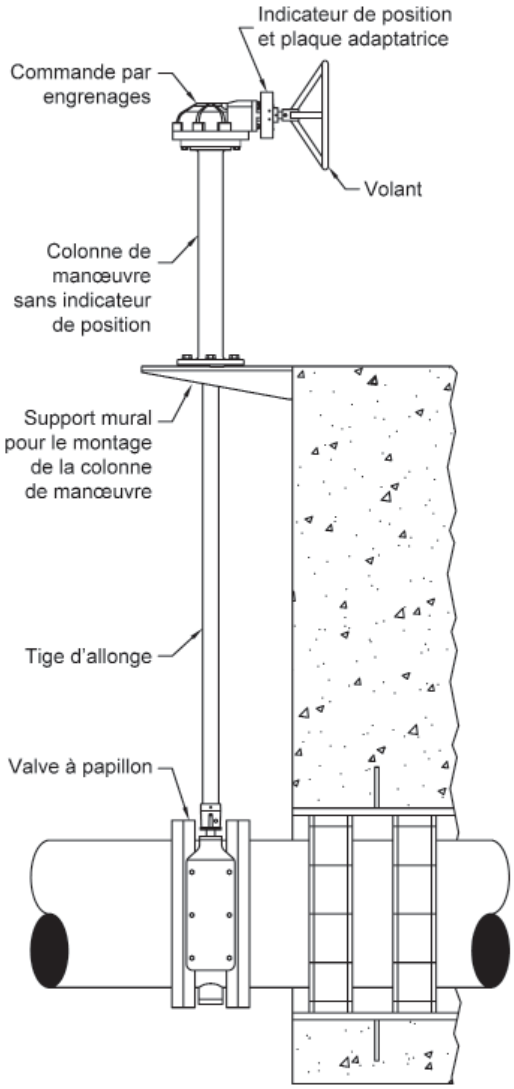

Communiquez avec nous...

TRUMBULL

Trumbull Manufacturing

3850 Hendricks Road, Youngstown, Ohio 44515, États-Unis

Téléphone : (+1) 330 270 7888
(+1) 877 504 1507
Télécopieur : (+1) 330 392 0756

www.trumbull-mfg.com